TOYOTA 7FBMF

Электрические погрузчики грузоподъемностью 1,6–5,0 тонн

TOYOTA

MATERIAL HANDLING

stronger together

www.toyota-forklifts.eu

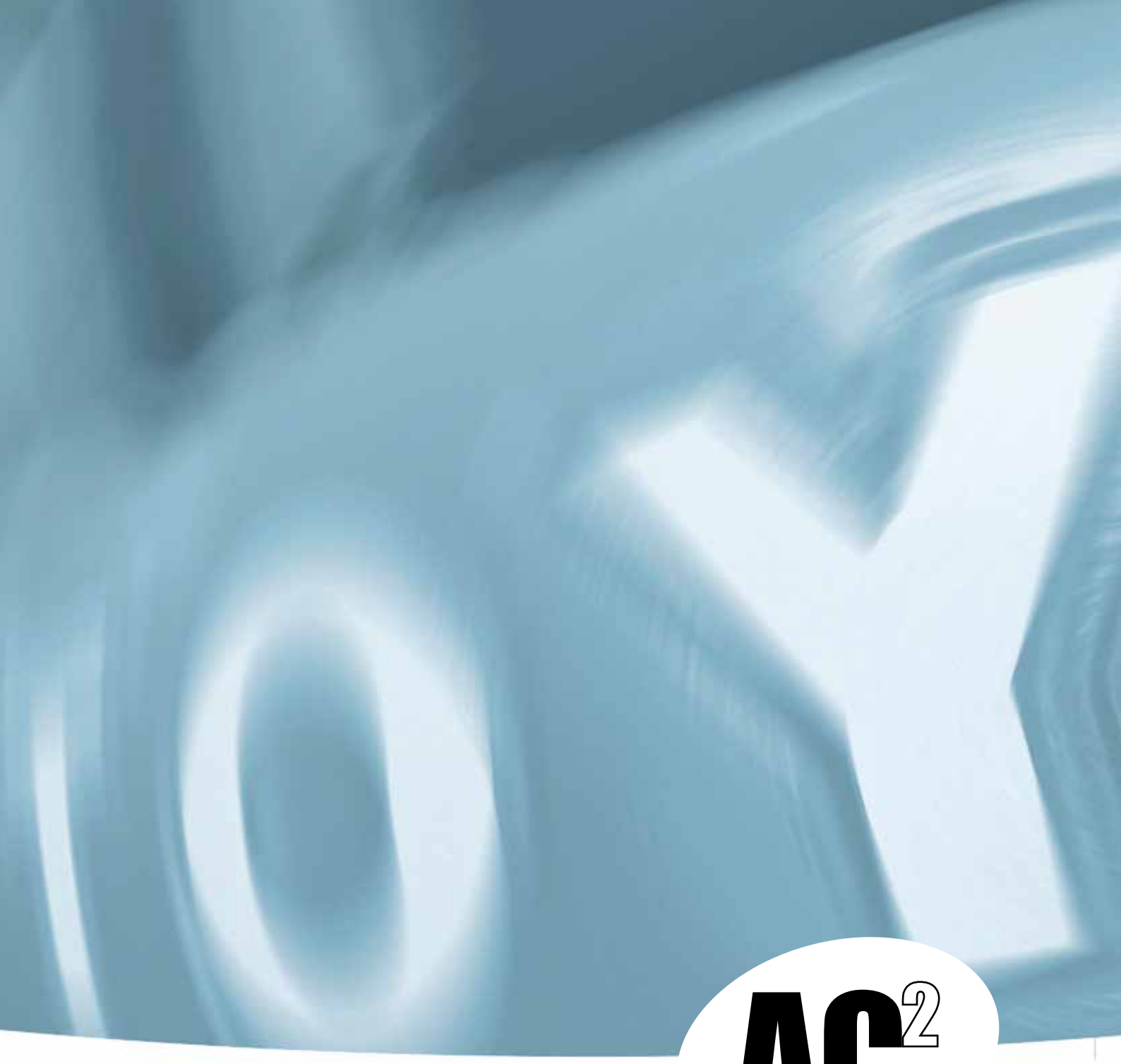

AC²

Растущие ожидания

Электрические погрузчики TOYOTA 7FBMF отвечают растущим запросам пользователей более высоким качеством. Это касается мощности, комфорта для оператора, безопасности, надежности и производительности.

Серия 7FBMF из девяти моделей грузоподъемностью от 1,6 до 5,0 тонн представляет комплексное решение для широкого спектра применения.

Все для удобства оператора
Новые стандарты эргономики делают погрузчики Toyota 7FBMF наиболее предпочтительными для самых требовательных операторов.

Среди конструктивных особенностей рабочего пространства необходимо отметить низкую ступеньку, удобное сиденье с дополнительным пространством для ног оператора и эргономичную конструкцию подлокотника с новыми мини-рычагами управления. Это то, что Toyota называет исключительной заботой об операторе (OTC).

operator total care
OTC

Повышенная мощность, усовершенствованная система торможения, возможность настройки параметров в соответствии с индивидуальными требованиями оператора позволяет рассматривать модели 7FBMF как очень мобильные и удобные в работе машины.

Высокая производительность, минимальное обслуживание
Ускоренное выполнение операций и повышенная грузоподъемность делают эти погрузчики самыми производительными машинами в своем классе. Кроме того, кардинально сокращена продолжительность и стоимость технического обслуживания.

Уникальная система электропитания Toyota AC^2, не имеющая щеточных и других физических контактов, обеспечивает надежную и безотказную работу машины в течение длительного времени.

Дисковые тормоза существенно повышают эффективность торможения, не требуя техобслуживания. Имеется даже встроенный диагностический компьютер для выявления скрытых дефектов с целью их скорейшего устранения.

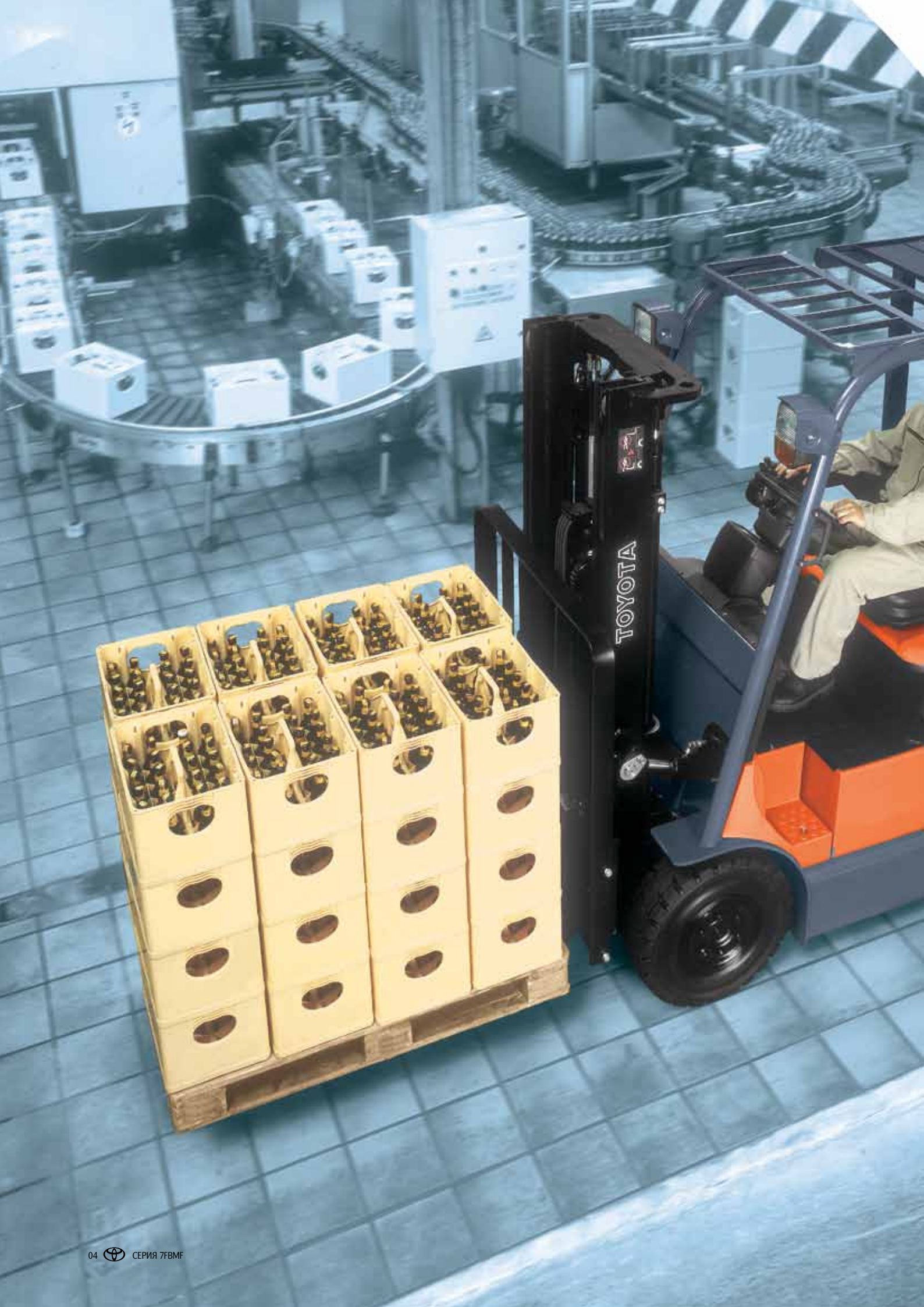
TOYOTA

Преимущества эргономичной конструкции

Конструкция электрических погрузчиков TOYOTA 7FBMF имеет ряд важных преимуществ с точки зрения эргономики, которые значительно повышают эффективность работы оператора. Это способствует минимизации трудозатрат, снижает утомляемость и повышает производительность.

Повышенный комфорт оператора
Благодаря применению компактной системы электропитания Toyota AC² аккумулятор в моделях 7FBMF теперь расположен не под сиденьем, а под полом кабины. Это позволило понизить высоту ступеньки для облегчения входа и выхода, сделать более удобным сиденье оператора и увеличить пространство для ног.

Новые мини-рычаги управления
Место оператора дополнительно усовершенствовано за счет удобного подлокотника, оборудованного рядом мини-рычагов, позволяющих выполнять основные операции управления движениями пальцев. Это требует гораздо меньше усилий и обеспечивает плавное перемещение груза с высокой точностью.

Многофункциональные рычаги управления
По желанию заказчика вместо мини-рычагов подлокотник может быть оборудован двумя рычагами для выполнения погрузочно-разгрузочных операций. Каждый из этих рычагов многофункционален, и позволяют выполнять несколько действий: подъем, опускание и наклон вперед/назад. Предоставляя возможность альтернативного выбора мини-рычагов или многофункциональных рычагов, компания Toyota стремится удовлетворить индивидуальные запросы пользователей в эргономичных решениях для погрузочно-разгрузочных работ.

Адаптация рабочего пространства
Приспособляемость рабочего пространства в кабине к комплекции оператора также позволяет по достоинству оценить преимущества погрузчиков 7FBMF с точки зрения эргономики. Сиденье регулируется в 4 направлениях для выбора максимального комфортного положения. Двигая подлокотник, можно быстро установить блок мини-рычагов в положение наиболее удобное для работы. Регулируется также угол наклона рулевой колонки, которую можно зафиксировать в любом положении в диапазоне 13 градусов, чтобы добиться полной управляемости с наименьшими усилиями.

Активный синхронизатор рулевого управления
Операторы погрузчиков часто жалуются на несбалансированность рулевого механизма, когда рулевое колесо не согласовано с задними колесами. Трогаясь с места погрузчик начинает двигаться в неправильном направлении, в результате чего падает производительность труда оператора.

Разработанный инженерами Toyota активный синхронизатор рулевого управления (Active Steering Synchroniser, SAS) устраняет эту проблему, обеспечивая непрерывное согласование руля с задними колесами, и погрузчик трогается с места всегда в ожидаемом направлении. Управление становится естественным и безопасным.

operator total care OTC

Мощные и производительные

ЭКСКЛЮЗИВНАЯ СИСТЕМА ЭЛЕКТРОПИТАНИЯ TOYOTA AC² обеспечивает тяговое усилие для электрических погрузчиков 7FBMF. Это комбинация мощного электродвигателя переменного тока и высокотехнологичной системы контроля питания на базе новейших микропроцессоров и встроенного ПО для исключительно надежного, устойчивого функционирования и высокой точности управления.

Среди других преимуществ системы Toyota AC² — повышенная величина ускорения с увеличенной предельной скоростью, увеличенная по сравнению с обычными системами грузоподъемность, а также увеличенная емкость аккумулятора в ответ на пожелания пользователей для более продолжительной работы.

Увеличенное время работы от аккумулятора
Благодаря эффективному управлению питанием и передовым технологиям энергосбережения электрические погрузчики 7FBMF работают интенсивнее и в течение более длительных периодов времени, чем конкурирующие аналоги.

Функция эффективного использования электроэнергии Toyota Power Keep значительно повышает автономность аккумулятора, обеспечивая пиковую производительность погрузчика даже при низком заряде. Использование рекуперативного торможения помогает еще больше увеличить длительность работы машины.

Индивидуальная настройка параметров
Благодаря наличию уникальной функции Power Select с тремя режимами питания («стандартный», «мощный» или «самый мощный»), а также еще 24 дополнительным режимам оператор может точно настраивать рабочие характеристики машины в соответствии со своими индивидуальными требованиями.

«Стандартный» режим оптимизирует общее время работы машины, «мощный» улучшает характеристики рабочего цикла. В «самом мощном» режиме характеристики грузоподъемных операций повышаются до 30% по сравнению со «стандартным» режимом.

Автоматическое выравнивание вил
Даже опытные операторы погрузчиков могут испытывать стресс, теряя время на постоянное возвращение вил в горизонтальное положение. Разработанная компанией Toyota функция автоматического выравнивания вил SAS Automatic Fork Levelling Control делает эту операцию простой и надежной, возвращая вилы в горизонтальное положение с помощью удобно расположенного переключателя.

Максимальная эксплуатационная гибкость
Все электрические погрузчики 7FBMF выпускаются в двух исполнениях с некоторыми отличиями в конструкции, позволяющими максимально увеличить эксплуатационную гибкость. Стандартное исполнение с расположением аккумулятора под полом кабины увеличивает свободную площадь пола, повышая комфорт оператора. Исполнение с расположением аккумулятора под сиденьем дает возможность быстрой, безопасной и легкой замены аккумулятора с боковой части корпуса.

TOYOTA
20
SAS
EQUIPPED

Высокие стандарты безопасности

Одной из ключевых задач при выполнении подъемно-транспортных работ сегодня является безопасность на рабочем месте. Все электрические погрузчики 7FBMF оснащены революционной системой активной стабилизации Toyota SAS. Эта уникальная технология, практически исключающая риск опрокидывания погрузчика или соскальзывания груза с вил, обеспечивает защиту от травм оператора и других людей в месте проведения работ, помогает снизить психологическое напряжение и соответственно повысить производительность. Следует отметить и новейшую высокоэффективную систему торможения, которая повышает комплексную безопасность до высокого уровня.

Активная стабилизация
Слишком быстрое движение погрузчика на поворотах может вызвать резкое смещение центра тяжести – машина становится неустойчивой и возникает опасность опрокидывания.

Система активной стабилизации задней оси Toyota SAS Active Control Rear Stabiliser отслеживает подобные ситуации и противодействует их развитию, замедляя скорость вращения задних колес, чтобы обеспечить дополнительный запас поперечной устойчивости.

Активный контроль положения мачты
Система Toyota SAS также сводит к минимуму риск возникновения аварийных ситуаций из-за сильного наклона мачты. Ограничивая поступательное перемещение высокой и сильно нагруженной мачты, система активного контроля угла наклона мачты вперед Active Mast Front Tilt Angle Controller предотвращает опрокидывание вперед погрузчика с грузом или соскальзывание груза с вил.

Система активного контроля угла наклона мачты назад Active Mast Rear Tilt Speed Controller выполняет аналогичную функцию, регулируя возвратное перемещение путем ограничения скорости, при которой высокая нагруженная мачта может вызвать опрокидывание груза на кабину оператора.

Повышенная эффективность торможения
Электрические погрузчики Toyota 7FBMF оснащены современными, не требующими технического обслуживания дисковыми тормозами, которые обеспечивают эффективное торможение даже в экстремальных условиях эксплуатации.

Система электропитания Toyota AC^2 также способствует увеличению эффективности торможения, обеспечивая мощное тормозное усилие, которое можно варьировать в зависимости от условий эксплуатации и предпочтений оператора. Это делает вождение более простым и естественным, позволяя оператору полнее сконцентрироваться на выполнении текущих задач.

Также предусмотрена функция остановки на рампе, которая предотвращает скатывание погрузчика обратно по склону при отпускании педали акселератора.

Выбор профессионалов

Электрические погрузчики TOYOTA 7FBMF – это громадный шаг вперед в области производства подъемно-транспортного оборудования. Устанавливая новые стандарты во всех аспектах погрузки, разгрузки и транспортировки, они быстро становятся наиболее предпочтительными моделями среди профессионалов.

Две ведущие технологии

Оснащенные системой активной стабилизации Toyota SAS и эксклюзивной системой электропитания Toyota AC², электрические погрузчики 7FBMF уверенно лидируют в своем классе. Внедрив эти две технологии в серии моделей грузоподъемностью от 1,6 до 5,0 тонн, Toyota создала новый класс машин, отвечающий всем основным критериям эффективности.

Высокая производительность
Благодаря большей мощности, большей грузоподъемности и возможности адаптации характеристик машины к конкретным задачам и условиям, электрические погрузчики 7FBMF всегда работают с предельной эффективностью. А увеличенное время работы, достигаемое за счет использования системы регенеративного торможения и функции Toyota Power Keep, позволяет погрузчикам 7FBMF работать с повышенной производительностью. Если погрузчик не используется более 15 минут, подача питания на электродвигатель автоматически отключается для экономии энергии.

Минимальное техническое обслуживание
Благодаря отсутствию щеточных и других изнашиваемых и требующих замены контактов эксклюзивная система электропитания Toyota AC[2] значительно сокращает время и стоимость технического обслуживания. Сведено к минимуму проникновение пыли внутрь моторного отсека, что также помогает продлить срок службы двигателя.

Другие полезные особенности тормоза, не требующие обслуживания, и бортовой диагностический компьютер, выявляющий дефекты на ранней стадии.

Эргономичная конструкция
Для эффективной работы оператора абсолютно необходима первоклассная эргономика. В моделях серии 7FBMF стремление Toyota к эргономическому превосходству особенно заметно на примере хорошо продуманного комфортабельного сиденья, просторной кабины с удобным доступом и удобного подлокотника со встроенным блоком мини-рычагов для управления.

Прибыльность капиталовложений
При инвестировании в основное оборудование необходимо учитывать многие факторы как эксплуатационного, так и финансового характера. Уникальное сочетание беспрецедентных средств безопасности, высокой производительности, надежности и минимального техобслуживания делает электрические погрузчики Toyota 7FBMF исключительно привлекательными объектами для капиталовложений.

TOYOTA GENERATION7
ELECTRICS

7FBMF25

7FBMF45

Основные технические характеристики

МОДЕЛЬ			7FBMF16	7FBMF18	7FBMF20	7FBMF25	7FBMF30	7FBMF35	7FBMF40	7FBMF45	7FBMF50
Грузоподъемность		(кг)	1600	1800	2000	2500	3000	3500	4000	4500	4990
Центр тяжести груза		(мм)	500	500	500	500	500	500	500	500	500
Стандартная высота вил		(мм)	3300	3300	3300	3300	3300	3300	3300	3300	3300
Скорость движения	При полной нагрузке	(км/ч)	16	15	15	16	15	14	14	14	13
	Без нагрузки	(км/ч)	17	16	16	17	16	16	16	16	15
Скорость подъема	При полной нагрузке	(мм/с)	520	480	480	460	440	370	330	300	270
	Без нагрузки	(мм/с)	780	780	630	630	550	470	510	510	410
Радиус поворота		(мм)	1870	1870	2020	2030	2160	2215	2680	2680	2740

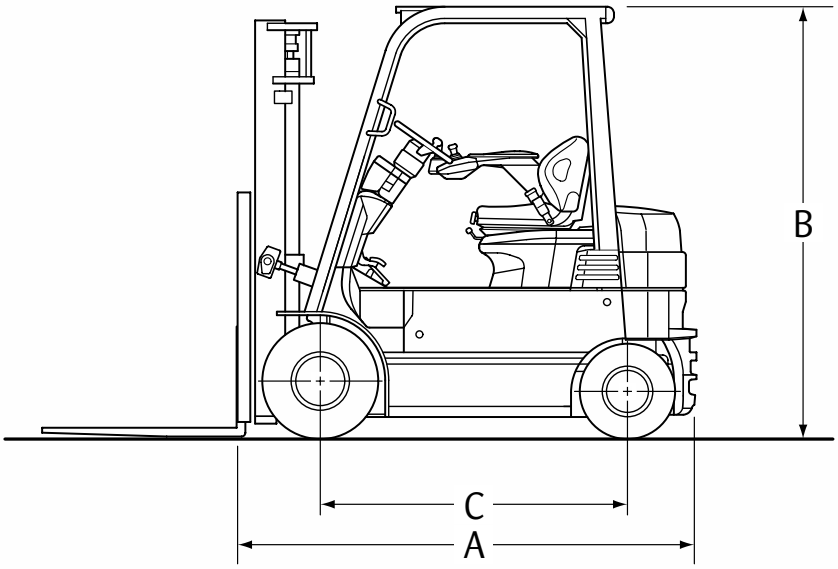

МОДЕЛЬ		7FBMF16	7FBMF18	7FBMF20	7FBMF25	7FBMF30	7FBMF35	7FBMF40
A Длина до поверхности вил	(мм)	2165	2165	2355	2365	2540	2630	3020
B Высота защитного ограждения	(мм)	2195	2195	2195	2215	2215	2215	2310
C Колесная база	(мм)	1420	1420	1580	1580	1725	1725	2080
Габаритная ширина	(мм)	1135	1135	1170	1170	1220	1220	1345
Передняя колея	(мм)	920	920	970	970	970	970	1120
Задняя колея	(мм)	895	895	895	940	940	940	1090

Toyota. Станьте сильнее с нашей помощью

БЛАГОДАРЯ МАССИРОВАННЫМ ИНВЕСТИЦИЯМ в новые технологии машиностроения компания Toyota способна предлагать самое высокопроизводительное на сегодняшний день оборудование. Имея заводы в Японии, США и Европе, мы охватываем главные мировые рынки.
Располагая примерно 100 дистрибьюторами и 650 торгово-сервисными точками, мы занимаем уникальное положение в сфере обслуживания потребителей.

Исследования и разработки
Ежегодно Toyota реинвестирует от 4 до 5 процентов оборота в научно-исследовательские и опытно-конструкторские работы, в которых участвуют около 250 высококвалифицированных инженеров. Мы пользуемся заслуженной и исключительно высокой репутацией как создатели инновационных решений в области погрузочно-транспортного оборудования.

Пожалуй, наиболее известным примером является наша революционная система активной стабилизации Toyota SAS, которую свыше двух лет разрабатывали более 30 инженеров. За это время зарегистрированы сотни патентов, и система устанавливает новые стандарты безопасности, производительности и надежности.

Приверженность Toyota высочайшему качеству благоприятно сказывается на всей продукции компании. До появления на рынке продукция проходит стадию полномасштабных исследований и разработок, и соответствует самым строгим отраслевым стандартам качества, а порой и превосходит их.

Квалифицированные инженеры
Инженеры Toyota по ремонту и техническому обслуживанию постоянно проходят подготовку и переподготовку, чтобы иметь представление о новых продуктах и технологиях Toyota. В результате наши специалисты предоставляют клиентам по всей Европе квалифицированные услуги беспрецедентного уровня, гарантируя бесперебойную работу и оптимальную производительность машин, прошедших обслуживание.

Поддержка европейских потребителей
Toyota постоянно расширяет свою европейскую сеть сбыта, дистрибьюции и послепродажного обслуживания. Сегодня 350 наших дилеров в Европе быстро и эффективно реагируют на запросы потребителей, помогая поддерживать их оборудование в превосходном рабочем состоянии.

Наша европейская служба маркетинга выявляет и анализирует конкретные потребности рынка, после чего передает информацию в наш технический отдел, отвечающий за разработку и модернизацию.

Во французском городе Ансени находится один из наших заводов и наш европейский центр распределения запасных частей, который обеспечивает дистрибьюторам Toyota полностью автоматизированный доступ к постоянно пополняемому хранилищу, насчитывающему примерно 20 000 запчастей, позволяя им круглосуточно обслуживать потребителей.

Услуги для потребителей варьируются от полномасштабных контрактов на обслуживание до краткосрочного проката и управления парком оборудования.

TOYOTA

MATERIAL HANDLING

stronger together

TOYOTA INDUSTRIAL EQUIPMENT

TOYOTA MATERIAL HANDLING EUROPE УПРАВЛЯЕТ БРЕНДАМИ TOYOTA И BT В ЕВРОПЕ